PÔDORYS

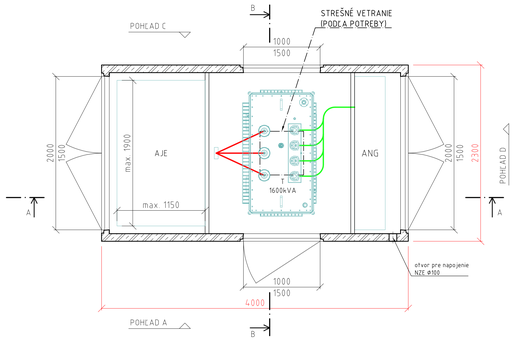

PÔDORYS S DO

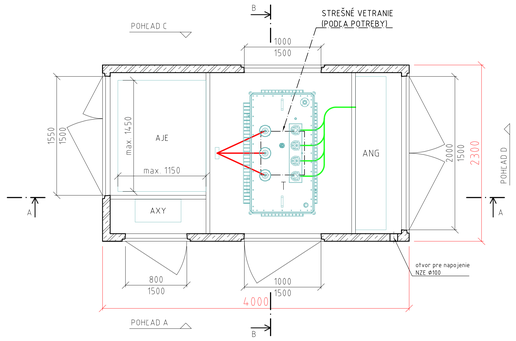

VNÚTORNÉ OSVETLENIE

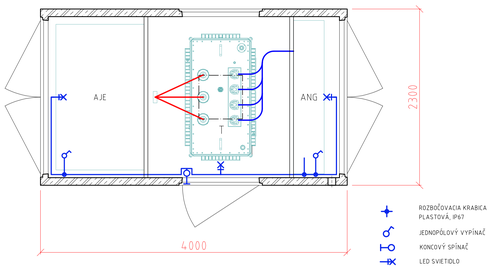

VNÚTORNÉ UZEMNENIE

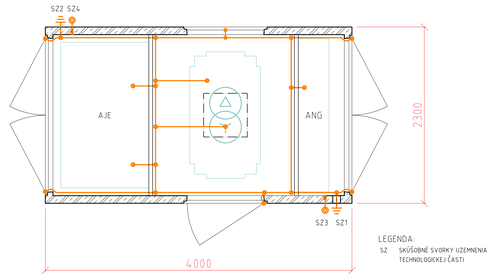

REZ A-A

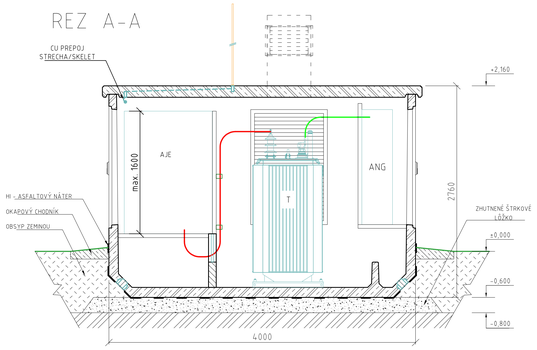

REZ B-B

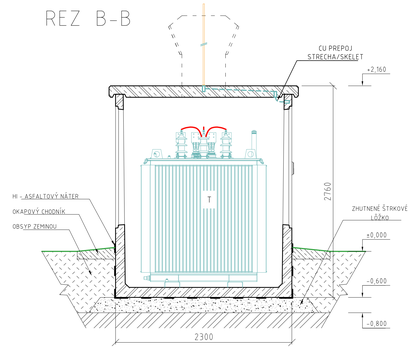

VONKAJŠIE UZEMNENIE + BLESKOZVOD

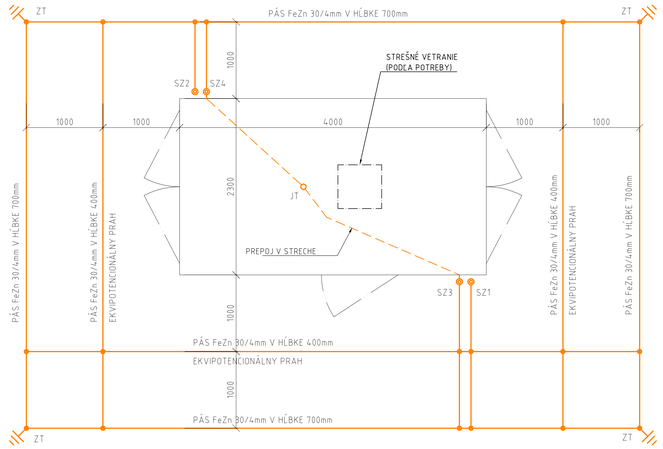

CELKOVÝ VÝKOP

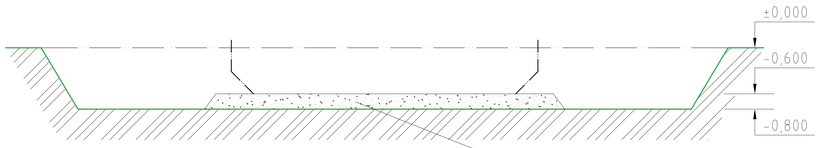

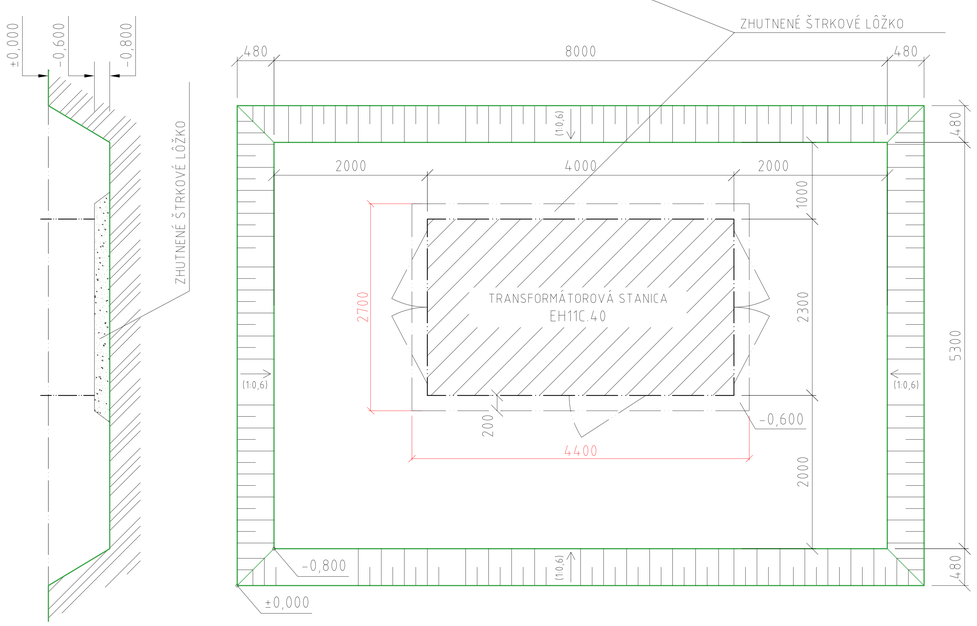

POHĽAD A

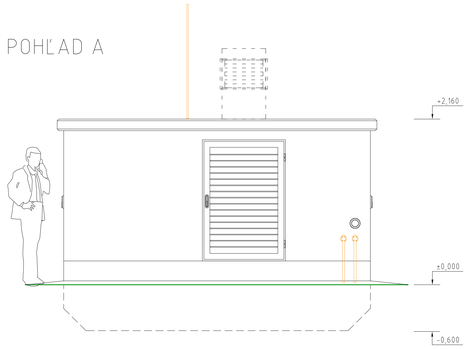

POHĽAD B

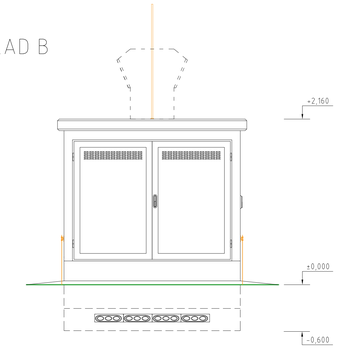

POHĽAD C

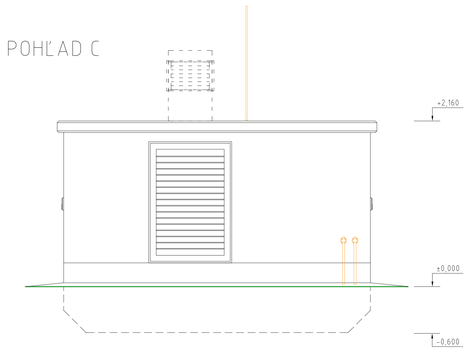

POHĽAD D

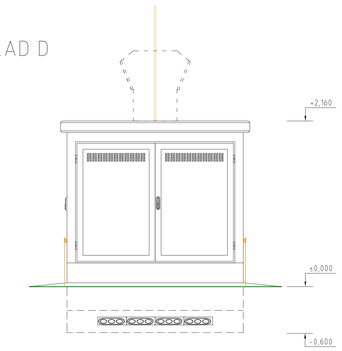

POZNÁMKA:

CELKOVÝ ROZMER VÝKOPU REALIZOVAŤ IBA V PRÍPADE DOSTATOČNÉHO PRÍSTUPU AUTOŽERIAVU K LÔŽKU (KONZULTOVAŤ S DODÁVATEĽOM TRAFOSTANICE)

PRI NÁVRHU TRAFOSTANICE JE POTREBNÉ ZOHĽADNIŤ ROZMERY TECHNOLÓGIE VO VZŤAHU K STAVEBNÝM ROZMEROM!

EH11C.40

elektro HARAMIA